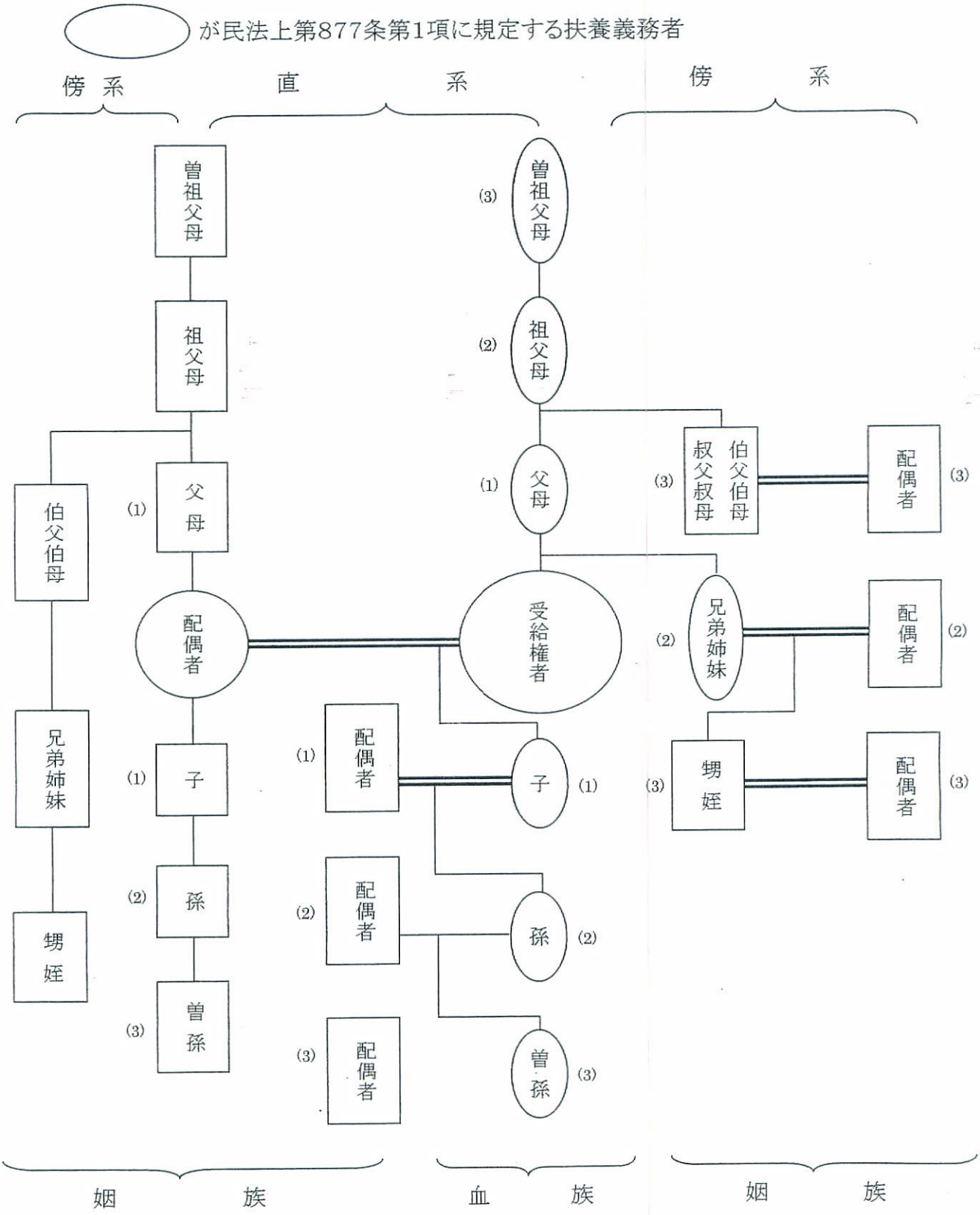図1　扶養義務者に関する系図